CABALLETE

CH

Manutención y transporte asegurados de carpinterías, placas...
Homologado por un organismo de control.
3 modelos.

Ref. CHP15000
Carga admisible 3000 kg

1 anillo central para toma grúa entregado

Toma carretilla en acoplamientos 170 x 70 mm

2 rampas laterales para fijación de correas

Ref. CHP25000
Carga admisible 1500 kg

2 anillos para toma grúa con refuerzos

Profundidad 1700 mm máx

Traviesas y largueros cubiertos con perfil de goma intercambiables

Ref. CHP08000
Carga admisible 800 kg

1 anillo central para toma grúa con refuerzos

Caballete con apoyos verticales

Platillos-soporte de 1700 mm con bordes anti-deslizamiento

CARACTERÍSTICAS

Ref. CHP15000
- Caballete con apoyos inclinados
- Traviesas y largueros cubiertos con perfil de goma intercambiables
- Fabricación especial por encargo

Ref. CHP25000
- Caballete con apoyos inclinados
- Toma carretilla en bucles inferior 200 x 80 mm int. y distancia entre ejes (F), modificables por encargo
- 2 rampas laterales para pasaje de pareas

Ref. CHP08000
- Toma carretilla en bucles inferior 200 x 80 mm int. y distancia entre ejes (F), modificables por encargo
- Largueros cubiertos con perfil de goma intercambiables
- 4 bucles laterales para pasaje de correas

Carro de manutención
- Marco reforzado sobre 4 ruedas (2 fijas + 2 giratorias con freno Ø160 alu. o Ø200 fundición poliuretano para CHP16202) para desplazamiento facilitado del caballete en carga
- Marco de manutención Ref. CHP18161 para CHP08000
- Marco de manutención Ref. CHP16161 para CHP25000
- Marco de manutención Ref. CHP16202 para CHP15000

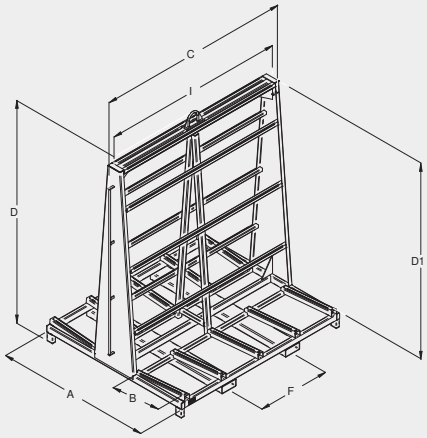

Carga kg	A	B	C	I	D	D1	F	Sección acoplamientos interior	Peso kg	Ref. pintada
800	1200	560	2330	2210	2400	2100	800	200 x 80	175	CHP08000
1500	1700	600	2120	2000	2430	2130	800	200 x 80	215	CHP25000
3000	1700	580	2120	2000	2430	2130	800	170 x 70	305	CHP15000

Cotas indicadas en mm excluyendo opciones y sin compromiso.